R600 NORMALDRUCK-PUMPE

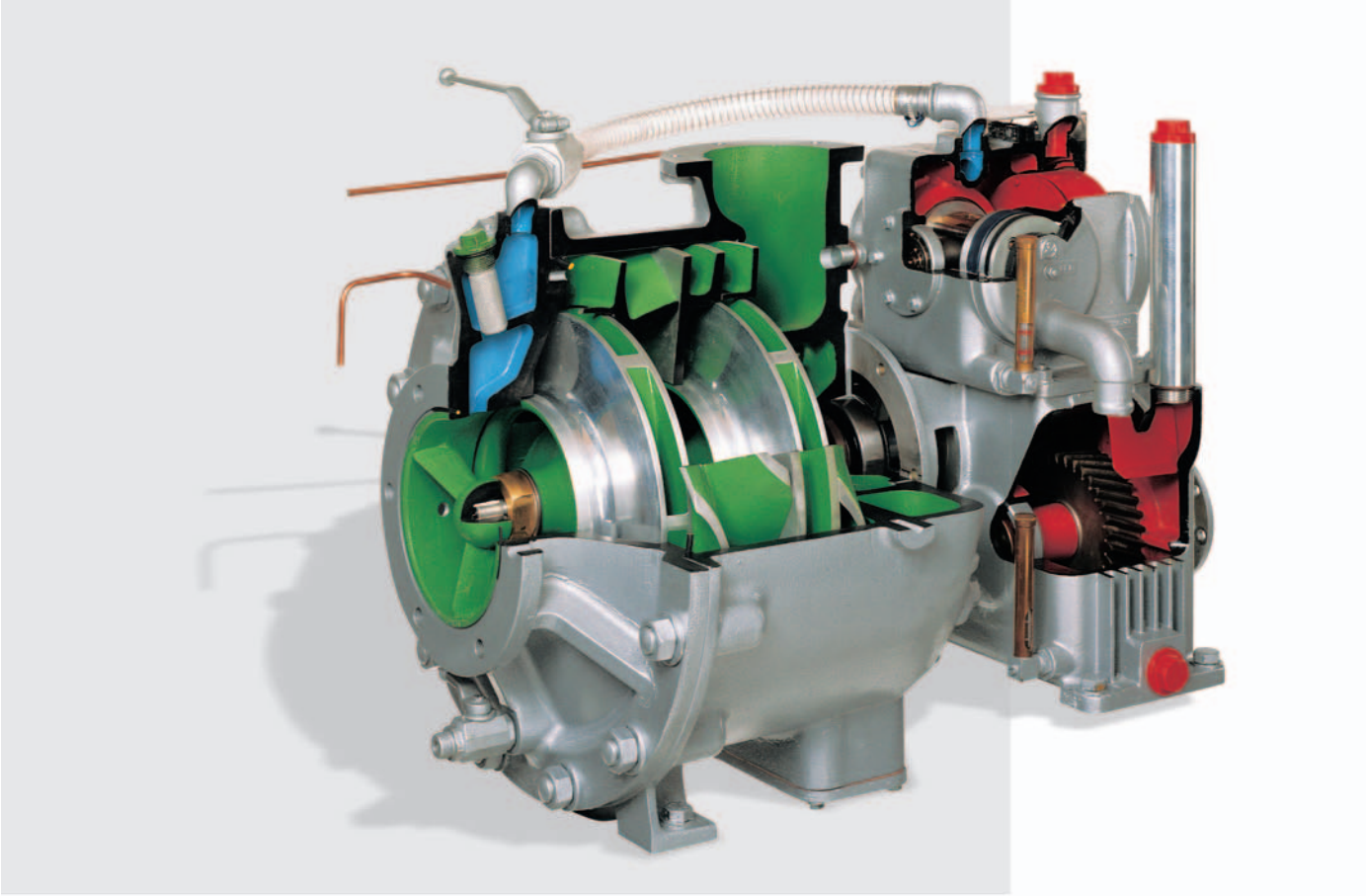

Vorteile

- Feuerlöschkreiselpumpe für Flughafen-, Industrie- und Großtanklöschfahrzeuge sowie Löschboote und Stationäranlagen
- hohe Pumpenleistung bei flacher Pumpenkurve
- geringe Leistungsaufnahme durch hohen Wirkungsgrad
- wartungsfreie Wellenabdichtungen
- direkte Montage (mit und ohne Getriebe) auf SAE-Motorflansch möglich
- Pumpengetriebe für Antriebsdrehzahlen zwischen ca. 1.000 - 3.000 RPM lieferbar
- hohe Betriebssicherheit! - Hauptlagerung, Pumpengetriebe und Kolbenansaugpumpe laufen im Ölbad
- Ansaugautomatik (Option)
- automatisches ND-Schaum-Vormischsystem FOAMATIC RVMA500 mit max. 3 unterschiedlichen Zumischraten (Option)
- Pumpendruckregler (Option)

Technische Daten

- Pumpentyp: Zweistufige Kreiselpumpe
- Nennleistung: 7.000 l/min bei 10 bar Tanksaugbetrieb
  6.000 l/min bei 10bar bei 3m Saughöhe NW150
- Nenndrehzahl: 2.300 U min^{-1}
- Leistungsbedarf: ab 160 kW
- Drehrichtung: lieferbar für beide Drehrichtungen
- Antrieb: via PTO oder SAE-Flansch
- Schließdruck: ca. 12 bar
- Saugeingang: 1 x NW 150 / Druckabgang: 1 x NW 100
- Material: Gehäuse, Leitapparat und Laufräder aus korrosionsbeständigem Leichtmetall, Rotguss (Option)
  wälzgelagerte Pumpenwelle aus Edelstahl
- Abdichtung: Pumpenwellenabdichtung durch Gleitringdichtung
- Ansaugpumpe: Doppelkolbenansaugpumpe - ölbadgeschmiert
  Kolben u. Gehäuse aus Leichtmetall,
  Zylinderbüchsen aus rostfreiem Stahl

R600 Normaldruck Pumpe

Industrie-Universallöschfahrzeug GRIZZLY ULF 3000/2000 mit Schaum-Druckzumischsystem „MIXMATIC“ und R600.

Flughafen-Löschfahrzeug SIMBA 8x8-HRET mit R600

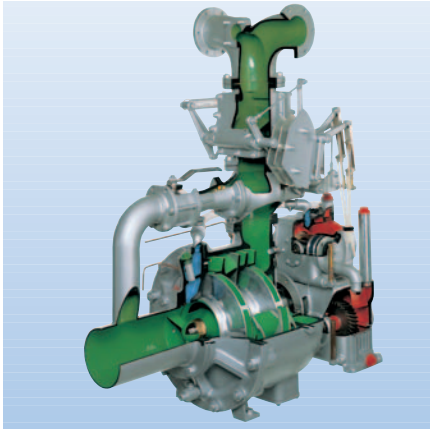

R600 mit Schaum-Vormischsystem „FOAMATIC RVMA 500“

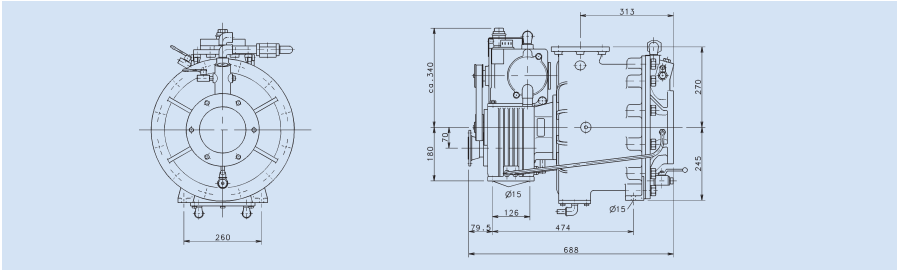

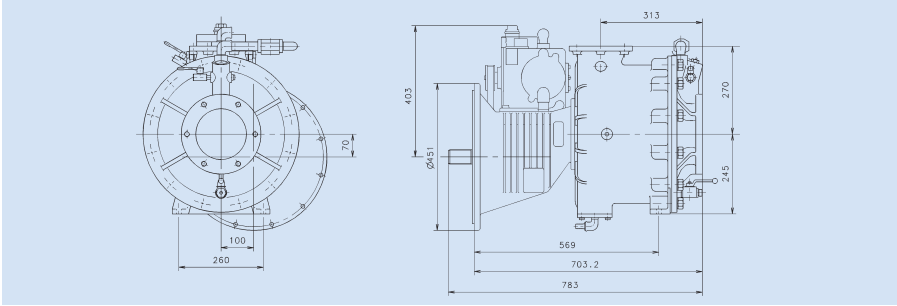

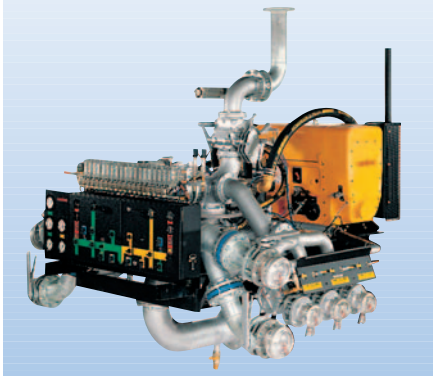

R600 eingebaut in Schaum-Druckzumischsystem „MIXMATIC“

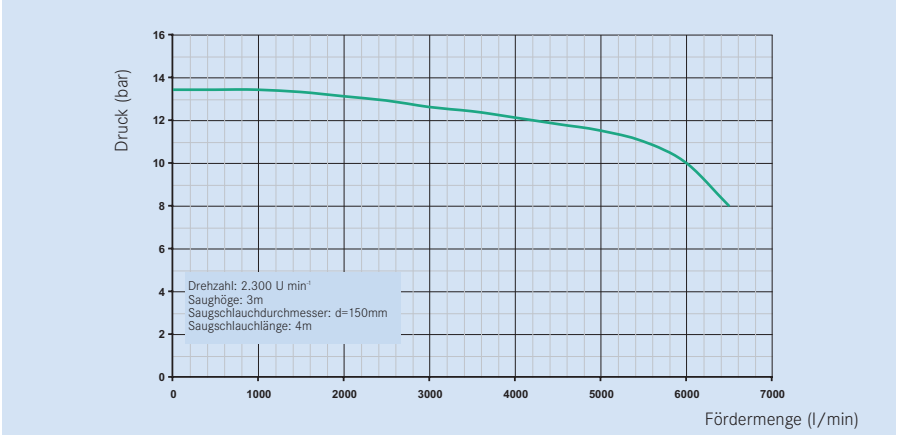

- bar ≙ Gesamtförderhöhe
- Messeinflussfaktoren sind: Saughöhe, Art des Saugschlauches, Anzahl und Art der Saugschlauchkupplungen, Luftdruck, Meereshöhe, Wasser-/ Lufttemperatur, u. v. a. m.

ROSENBAUER INTERNATIONAL Aktiengesellschaft
A-4060 Leonding, Paschinger Str. 90, AUSTRIA

Tel.: +43 (0)70 6794-0
Fax: +43 (0)70 6794-83
E-Mail: office@rosenbauer.com
http://www.rosenbauer.com

Text und Abbildungen unverbindlich. Die Bilder können Sonderausführungen enthalten, die nur gegen Mehrpreis lieferbar sind. Änderung im Sinne des technischen Fortschrittes vorbehalten.

KR213_PR_D_2004-06