NEWSLETTER
Kompetenz in Feuerwehrtechnik
Neueste Informationen für Rosenbauer Partner
Rosenbauer Schweiz-News 10 / 2007

Die Rosenbauer Schaum-Druckzumischung DIGIDOS

Bei der Produktfamilie DIGIDOS ist nun neben dem DIGIDOS 24 für 24V Bordspannung auch ein DIGIDOS 16 für 12V Bordspannung erhältlich. DIGIDOS 16 liefert 16 l/min bei 10bar, DIGIDOS 24 bis zu 22 l/min bei 10bar.

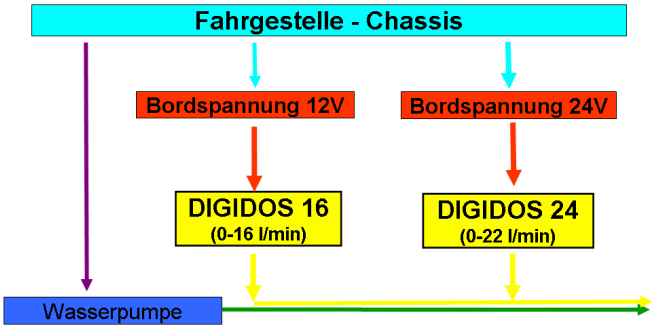

Mit dem DIGIDOS hat ROSENBAUER ein leistungsfähiges elektrisch angetriebenes Druckzumischsystem für den Normaldruckbereich im Programm. Die Bedienung erfolgt mittels LCS (beide Varianten – siehe Bild).

Im Gegensatz zum Mitbewerb wird zur Schaummittelförderung eine Zahnradpumpe eingesetzt. Dieser Pumpentyp – ohne Ein- u. Auslassventile – zeichnet sich durch eine sehr hohe Betriebssicherheit aus.
DIGIDOS besitzt weiters eine äußerst exakte Regelung der Zumischrate, die mittels ständigem Abgleich der gemessenen Wassermenge zur eingestellten Zumischrate und der Messung der tatsächlich eingespritzten Schaummittelfördermenge erreicht wird.
Während des Betriebes werden die augenblicklichen Durchflussmengen von Wasser und Schaummittel sowie die Einschaltzeit am Display angezeigt. Die jeweiligen Summen dieser Parameter erscheinen automatisch nach dem Stoppen der Zumischung.
Bei der Verwendung von zwei Schaummitteltanks kann jedem Tank eine vordefinierte Zumischrate zugeordnet werden. Die eingestellte Zumischrate kann natürlich während des Betriebs jederzeit verändert werden.
Unter Verwendung eines frostbeständigen Schaummittels und bei regelmäßiger Inbetriebnahme ist ein Spülen der Anlage nicht notwendig.
Ein großer Wettbewerbsvorteil des DIGIDOS ist die Möglichkeit, auch im Schaummittelfremdsaugbetrieb arbeiten zu können.
Bei der Verwendung einer ROSENBAUER NH-Pumpe kann das Schaummittel wahlweise in die Normaldruckleitung oder in die Verbindungsleitung von der Normaldruckpumpe zur Hochdruckpumpe eingespritzt werden. Dazu sitzt in der Verbindungsleitung ND-HD ein weiterer Durchflusszähler. Somit kann das Zumischsystem für beide Druckstufen verwendet werden.

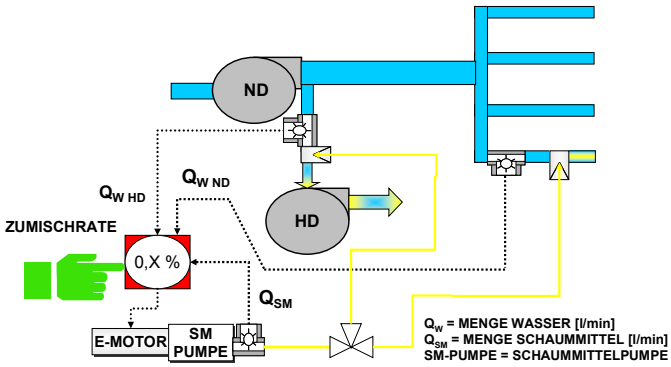

Herausragend ist auch die Möglichkeit, das DIGIDOS zum Befüllen eines Schaummitteltanks einzusetzen. Somit entfällt eine zusätzliche Schaumpumpe. Diese Möglichkeit kann jedoch nur für einen Schaummitteltank und bei Verwendung eines ROSENBAUER Tankinhaltsanzeigers angeboten werden.

Das neue Rosenbauer FLASH CAFS

Das FLASH CAFS ist das einfachst zu bedienende CAF-System. Um FLASH CAFS benutzen zu können, muss ein Wasser- Schaummittel- Gemisch vorhanden sein. Dies kann entweder durch ein Schaumvormischsystem, oder durch ein Druckzumischsystem erzeugt worden sein. Es wird jedoch empfohlen ein Druckzumischsystem z.B. DIGIDOS zu verwenden.

Schematischer Aufbau:

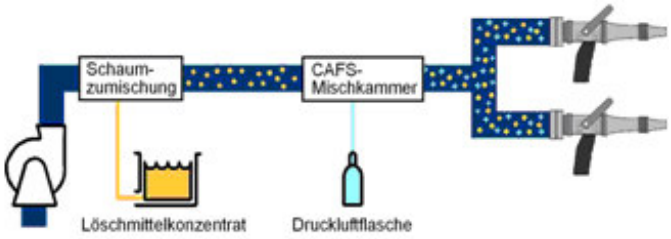

Druckluftflaschen:

Die Anzahl wird durch den vorhandenen Wassertank bestimmt. So benötigt man zur Verschäumung von 2.500 Liter Wasser nur eine 50 Liter Druckluftflasche mit 300 bar. Auch eine Standart-Atemluftflasche kann eingesetzt werden.
Bei einer Verschäumungszahl von 8:1 ergeben sich aus 2.500 Liter Wasser Schaummittelgemisch 20.000 Liter CAFS Schaum.

Varianten:
Es stehen die Varianten FC30, FC50, FC100 und FC250 zur Auswahl. Die Bezeichnung FC30 bedeutet dabei, dass 3.000 l/min CAFS Schaum erzeugt werden können

FLASH CAFS	Anwendungsgebiet
FC 30	1,2 oder 3 Abgänge, Monitor RM8
FC 50	Monitor RM15
FC 100	Monitor RM24, RM25
FC 250	Monitor RM60

Vorteile beim Werfereinsatz:
Die Wurfweite ist auch bei einem Anstellwinkel von 10° (normalerweise 30°) noch sehr ansprechend. Der Werfer ist wegen des flachen Strahls auch bestens zum Einsatz in Tunnel geeignet und ist auch weniger anfällig gegen Windeinflüsse.
Beim Werfer RM60 mit Hohlstrahldüse gibt es zusätzlich zu der Einstellung volle Menge und Teilmenge auch Einstellungen für volle Menge CAFS und Teilmenge CAFS. Dies garantiert eine best mögliche Ausnützung der CAFS Anlage und stellt ein wesentliches Alleinstellungsmerkmal dar.
Es ist auch eine Voll- und Sprühstrahlverstellung möglich.
Um die CAFS Anlage bestmöglich ausnützen zu können und eine sehr gute Schaumqualität zu erreichen, sollte kein Schaumrohr, sondern eine Hohlstrahldüse verwendet werden.

Strahlrohre:
Mit dem FLASH CAFS 30 können bis zu 3 Strahlrohre betrieben werden. Als Schlauch wird dabei der sehr leichte Formtec Schlauch empfohlen. Es sollte ein Schlauch mit mindestens 32 mm Innendurchmesser verwenden werden.
Als Handstrahlrohr werden das ROSENBAUER CAFS Rohr, sowie das RB101 empfohlen.
Wurfweiten:
Mit FLASH CAFS werden folgende Wurfweiten garantiert:

Handstrahlrohre: bis zu 35 Meter

Monitor RM 60 (bei 10 bar am Werfer):

Durchfluss-menge [l/min]	Anstell-winkel [Grad]	Wurfweite [m] CAFS
6000	5	70
	10	75
	20	80
	30	80

Monitor RM15 (bei 10 bar am Werfer):

Durchfluss-menge [l/min]	Anstell-winkel [Grad]	Wurfweite [m] CAFS
1100	10	55
1100	20	55

Laut der Norm NFPA werden Verschäumungszahlen > 5:1 für AFF und FFFP bei einer 1/4- Wertszeit von mindestens 2,25min verlangt.
Laut der Norm NFPA werden Verschäumungszahlen > 5:1 für AFF und FFFP bei einer 1/4- Wertszeit von mindestens

2,25min verlangt.
Mit FLASH CAFS werden die oben erwähnten Wurfweiten bei einer Verschäumungszahl 8:1 bei 5min 1/4- Wertszeit erreicht (Vorausgesetzt, dass NFPA- konforme Schaummittel verwendet werden
Die Fw Kehrsatz verfügt bereits über ein TLF Rosenbauer AT mit Flash Cafs-Anlage. Einer der Gründe für die Anschaffung der Rosenbauer Flash-CAFS ist die Möglichkeit der Zusammenarbeit mit StüpFw die bereits über eine CAFS-Anlage verfügen. Ein weitere Argument ist der einfache, kostengünstige Unterhalt und die attraktiven Anschaffungskosten. Nicht zu vergessen ist natürlich der Erhöhung der Schlagkraft des Tanklöschfahrzeuge bei gleichzeitiger Reduktion der Wasserverbrauches.

Nachrüstmöglichkeit für FLASH CAFS
Durch den kompakten Aufbau dieses Systems ist es sehr einfach möglich, das FLASH CAFS an bestehenden Fahrzeugen nachzurüsten.

Dazu sind eine FLASH CAFS Zentraleinheit, sowie die benötigten Druckluftflaschen zu installieren.
Ein Schaumzumischsystem muss schon vorhanden sein oder kann nachträglich eingebaut werden.

Auch unser neues Vorführ—TLF ist mit DigiDos und Flash CAFS ausgerüstet:
Tanklöschfahrzeug ROSENBAUER, Typ AT mit:

- Flash CAFS-Anlage mit DigiDos
- 2400 l Wasser-/200 Schaumtank
- Typ 3 Pumpe
- Lichtmast, Generator, Umfeldbeleuchtung usw
- Besatzung 1+2
- Aufgebaut auf: Mercedes Benz Atego
- 1429, AF, 4x4, 3600 Radstand
- Mit Euro 4 Motor

Details unter: www.rosenbauer.com/schweiz/fahrzeuge
Für weitere Informationen, eine kostenlose Beratung oder ein Angebot stehen wir Ihnen gerne zur Verfügung.

Rosenbauer AG – letzte Neuigkeiten

■ Rosenbauer AG im betrieblichen Brandschutz

Wir liefern neu: Bewährte Technik zwischen tragbarem Feuerlöscher und Sprinkleranlagen. Rosenbauer ist neu auch Ihr kompetenter Partner für den betrieblichen Brandschutz. Wir liefern Ihnen eine auf Ihre speziellen Bedürfnisse massgeschneiderte stationäre Löschanlage. Wir liefern und montieren Ihnen Schlüsselkomponenten der Löschtechnik und Ausbringung aus eigener Fertigung.
Die Einsatzmöglichkeiten sind sehr vielseitig und fast unbegrenzt:

- Lagerhallen
- Hangarschutz
- Motorenprüfstände
- Maschinenschutz
- Tankanlagen
- Kraftwerke
- Müllverbrennungsanlagen und Deponien
- Seilbahnstationen
- Heliports
- Turbinenprüfstände

Kurz: Alle produktions– und lebenswichtigen Anlagen
Unsere Stärken sind:

- Höchste Qualität
- Wirtschaftliche Lösungen
- Einfachste Bedienung
- Innovative CAFS-Technologie
- Geringste Instandhaltungskosten

Bewährte Komponenten aus dem eigenen Hause die seit vielen Jahren auch in unseren Löschfahrzeuge eingesetzt werden.

Von der kleinsten Poly-CAFS-Anlage bis zum komplexen Hallen– und Lagerschutz bieten wir die optimale Lösung.
Von der Komponentenlieferung bis hin zur professionellen Baustellenabwicklung als Generalunternehmen sind wir Ihr Partner.
Unser Herr Toni Sütterlin (043 411 12 13/ anton.suetterlin@rosenbauer.com) steht Ihnen für eine Beratung gerne zur Verfügung.

■ Rückblick Weber Hydraulik Rescue Days 07

Über 20 AdF aus der Schweiz haben auch dieses Jahr wieder die Weber Rescue Day, Ludwigshafen vom 12. bis 14.Okt.07 besucht. Die Rosenbauer AG als CH-Vertretung reserviert jeweils ein Kontingent von 20 Teilnehmern. Während dieser 3 Tage haben die Teilnehmer die Möglichkeit an 11 Arbeitsposten alle Arten und Varianten der Strassenrettung im praktischen Einsatz zu vertiefen. Die Rescue Days bieten die einmalige Gelegenheit, unter fachkundiger Anleitung von Spezialisten, zusammen mit Kollegen aus der ganzen Welt, auch an Fahrzeugen der neuesten Generationen wie z.B. Audi Q7, Mercedes C220, VW Eos Cabrio zu arbeiten.
2008 werden die Rescue Days vom 03. - 05.10.2008 in D - 34466 Wolfhagen durchgeführt. Melden Sie sich heute schon an, es sind nur noch einige wenige Plätze frei